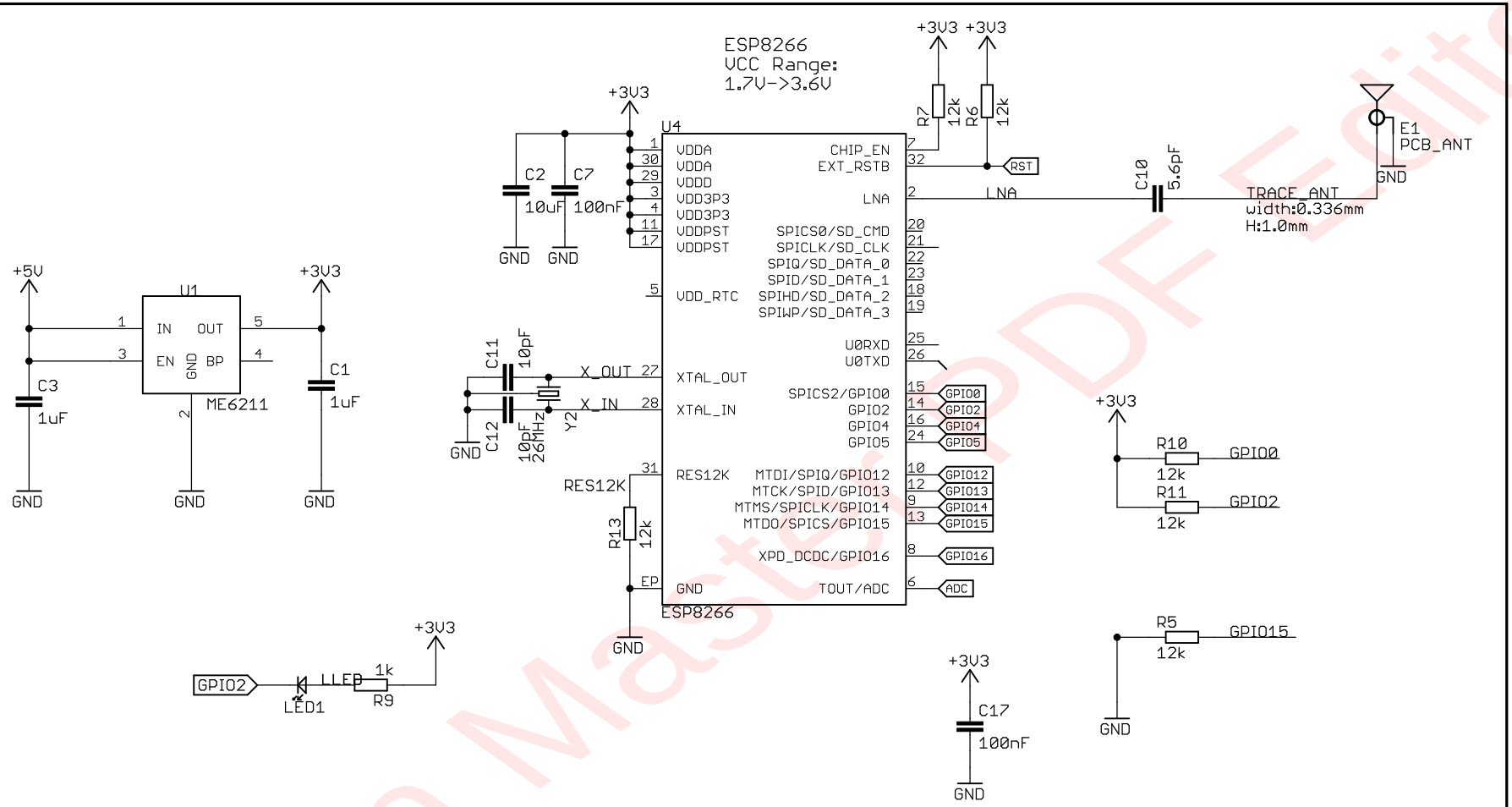

WEMOS D1 mini

WEMOS

TITLE: D1_mini

Document Number:

REV: V3.0.0

Date: 2023-01-23 14:05

Sheet: 1/1